Piattaforma autocarrata PAT. B SEQUANI ZED 20 CH

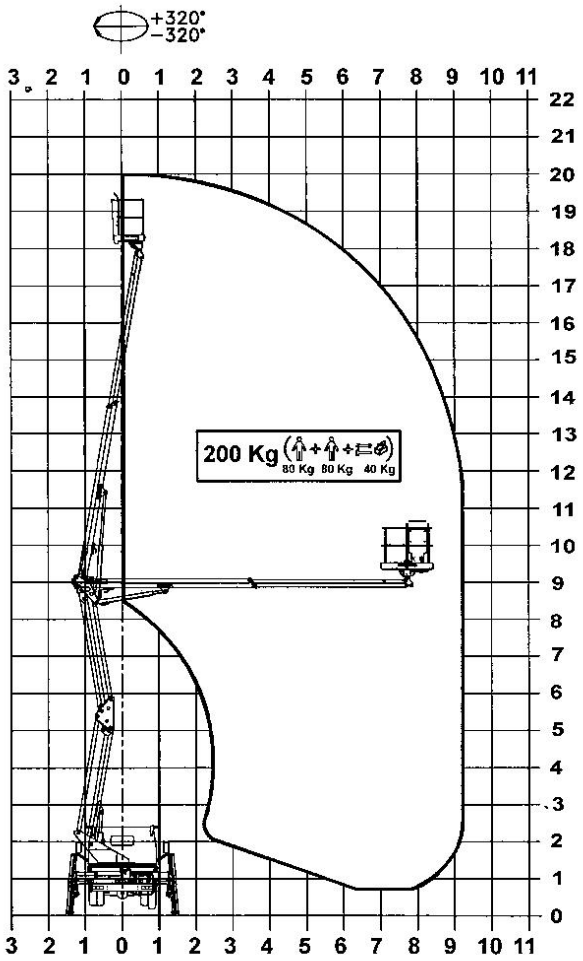

Prestazioni

Altezza max lavoro	20 m
Altezza max pianale	18 m
Alimentazione	diesel
Sbraccio orizz. max	9 m
Portata max cesto	200 kg
N. operatori	2
Rotazione torretta	640 °
Dimensioni cesto	0,7 x 1,4 m

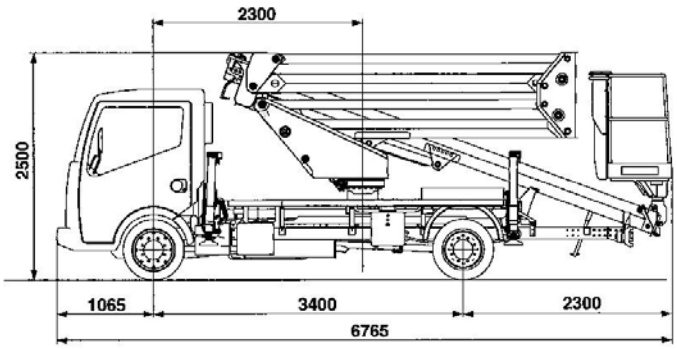

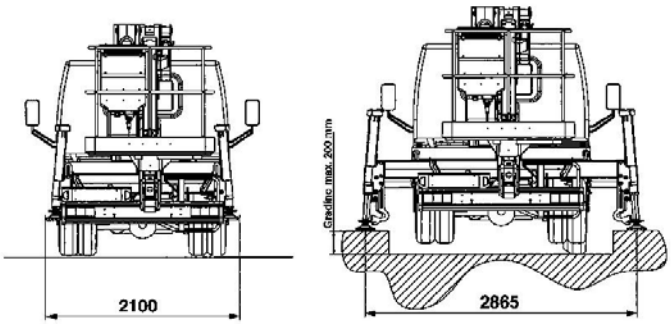

Noma s.r.l.
Via Monte Pelmo, 3 31015 Conegliano TV
Tel. 348 058 55 88 Fax 0438 41 87 41
www.nomanoleggio.it info@nomanoleggio.it
P.IVA Cod. Fisc. Reg. Imp. TV 03731820266
R.E.A. 293871 Cap. Soc. I.V. 115.000 Euro

NOMA
NOLEGGIO AUTOMEZZI